Gebruiks- en onderhoudsinstructies voor het Söll Vi-Go type veilig klimsysteem met meelopende valbeveiliger.

Söll Vi-Go is een persoonlijk beschermingsmechanisme tegen vallen van hoogte: Veilig klimsysteem met starre ankerlijn overeenkomstig de EN 353 – deel 1:2002

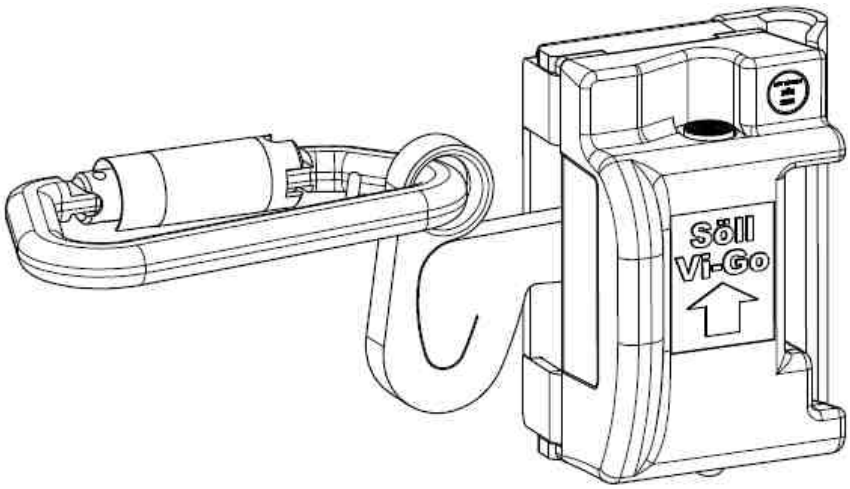

Serie nummer: _____

Productie jaar: _____

(De eerste controle wordt door de fabrikant uitgevoerd.
Bijgevolg is geen handgeschreven toestemming noodzakelijk.)

Het onderstaande dient ingevuld te worden door de eigenaar/gebruiker met permanent watervaste inkt:

Datum ingebruikname: _____

Gebruiker: _____

Straat: _____

Plaats: _____

Telefoon nummer: _____ Fax: _____

Technische veranderingen uitgesloten

Inhoudsopgaven:

A Veiligheidsvoorschriften	4
B Installatie	6
C Gebruik	10
D Aanslaginrichting verlengingspaal	14
E Onderhoud	17
F Reguliere inspecties en reparaties	21
G Acceptatie checklist	22

Op deze instructies zijn auteursrechten van toepassing

Deze instructies mogen niet vermenigvuldigd en/of verspreid worden, zonder toestemming van de auteur volgens artikel 16 en 17 van de Duitse wet op het auteursrecht.
SPERIAN FALL PROTECTION Deutschland GmbH & Co. KG zal eenieder die deze regels overtreed, vervolgen op basis van artikel 106 van de Duitse wet op het auteursrecht.

In deze uitgave aangebrachte wijzigingen: A7, A8, A9, A11, B9, D, E4, E5

Uitleg symbolen:

Gevaar!

Ontoelaatbaar en onvoorzichtig handelen kan leiden tot een ongeval, welke kan leiden tot een val of zelfs tot de dood.

Waarschuwing!

Niet in achtnemen van de waarschuwing kan leiden tot serieuse schade/letsel.

Belangrijk!

Belangrijke informatie en gebruikerstips worden hier gegeven.

Algemene informatie

Deze gebruikers- en installatie-instructies zijn toepasbaar voor de veiligheid gerelateerde onderdelen van dit product. Het geleverde product kan verschillen van de versie die hier beschreven wordt, omdat er accessoires toegevoegd kunnen zijn.

A Veiligheidsvoorschriften

A 1. Iedereen die werkt met of aan een Söll valbeveiligingssysteem Vi-Go moet bekend zijn met de instructies voordat men dit systeem gaat gebruiken. Als het gebruik niet overeenkomt met deze instructies ontstaat er gevaar voor het leven van de gebruiker. Aan gebruikers dient voorlichting / training te worden gegeven betreffende deze instructies en gebruikersinformatie, voordat er met het werk begonnen mag worden. Deze training dient met regelmaat herhaald te worden, met een minimum van eenmaal per jaar.

A2. De gebruiker van het valbeveiligingssysteem Vi-Go en de gebruiker van de valbeveiliger moeten er voor zorgen dat de gebruiksaanwijzing bewaard wordt in een droge omgeving, evenals de valbeveiliger die dient bewaard te worden in een droge omgeving. De gebruiksaanwijzing moet op elk moment geraadpleegd kunnen worden.

A3. Wanneer de fabrikant naar de gebruiksaanwijzing vraagt, dan dient de eigenaar van het systeem deze te kunnen overleggen aan de fabrikant of aan een door fabrikant geautoriseerde firma.

A4. Nationale wet- en regelgeving betreffende ongevallenpreventie en het veilig gebruik van veiligheidsmiddelen voor constructie werkzaamheden dienen bijgesloten te worden.

A5. De meelopende valbeveiliger die meegeleverd wordt met het Vi-Go systeem is onderdeel van het Söll veilig klimsysteem met een starre ankerlijn van type Vi-Go voldoet aan de norm EN 353-1 en is ontwikkeld voor gebruik als zijnde persoonlijk beschermingmiddel (PBM), dit om er voor te zorgen dat het Söll veilig klimsysteem op juiste wijze gebruikt wordt. De eigenaar van het veilig klimsysteem dient er voor te zorgen dat het harnas en de meelopende valbeveiliger van de gebruiker persoonlijk zijn en dat deze gebruikt worden zoals aangegeven in deze instructies. Na gebruik mag de meelopende valbeveiliger niet achter blijven in het klimsysteem. De valbeveiliger die meekomt met het Vi-Go systeem mag alleen gebruikt worden in originele Söll veilig klimsystemen, die het Söll Vi-Go type EU prototype test certificaat hebben. Het gebruik op systemen van een andere producent kan tot gevolg hebben dat de valbeveiliger niet goed meer functioneert. In dergelijke gevallen, zullen Sperian Fall Protection Deutschland GmbH & Co. KG en de geautoriseerde firma's geen aansprakelijkheid meer nemen voor het product. Het gevolg is dat de aansprakelijkheid over gaat naar de gebruiker/eigenaar.

A6. Het veilig klimsysteem mag alleen gebruikt worden in combinatie met een full-body harnas welke geïnspecteerd en goedgekeurd is volgens de norm EN 361 en welke is uitgevoerd met een veilig bevestigingspunt voor klimmen.

A7. De verbinding tussen opvangtoestel en opvanggordel moet gebeuren door de karabijnhaak van het opvangtoestel in een gecertificeerde opvanghaak (kenmerking door „A") aan de voorkant van de opvanggordel te hangen.
De afstand tussen opvangtoestel en opvanggordel mag niet verminderd resp. vergroot worden (bijvoorbeeld door een verbindingsmiddel toe te voegen of te verwijderen).

A8. Aan de opstapbeschermingsinrichting **Vi-Go** mogen zich maximum 8 gebruikers gelijktijdig tegen een val beveiligen. De veiligheidsafstand tussen de gebruikers mag niet kleiner zijn dan de maat 3,0m. Het daadwerkelijk aantal gebruikers is afhankelijk van het draagvermogen van de ondergrond. Het maximum aantal gebruikers voor Vi-Go opstapinrichtingen met verlengingspaal zijn 4 personen. Wordt de Vi-Go verlengingspaal als aanslaginrichting gebruikt, dan zijn maximum 2 gebruikers toegelaten.

A9. Die minimum resp. maximum gebruikerlast bedraagt 50 resp. ***140*** kg. De maximum gebruikerlast (incl. kleding en uitrusting) mag niet worden overschreden.

A10. De meelopende valbeveiliger behorende tot het Vi-Go systeem moet altijd bevestigd zijn aan het hiervoor bestemde bevestigingspunt van het full-body harnas.

A11. Om de veiligheid van de gebruiker bij een val te garanderen mag het opvangtoestel bij het opstijgen resp. dalen niet met de hand bediend worden, maar moet zich vrij op de opstapbeschermingsinrichting bewegen.

A12. De valbeveiliger moet altijd zo behandeld worden dat deze beschermd wordt tegen schade en corrosie.

A13. Het ankerpunt van het Vi-Go systeem mag niet gebruikt worden als transportanker of om lasten aan vast te maken.

A14. Vooraf aan en gedurende het gebruik van het geïnstalleerde val beveiligingssysteem moet het systeem visueel geïnspecteerd worden, om zich zeker te stellen van een goede werking.

A15. De gebruiker van het veilig klimsysteem moet er voor zorgen dat er een reddingplan beschikbaar is welke rekening houdt met alle mogelijke noodgevallen die voor kunnen komen tijdens de uitvoering van werkzaamheden.

A16. Bij werktemperaturen van -40 graden tot + 100 graden Celsius moet men zich zeker stellen van het feit dat het systeem vrij is van vet, oliën en ijs.

A17. De gebruiker moet een goede gezondheid hebben en mag niet onder invloed zijn van alcohol, drugs of medicijnen.

A18. In het geval dat er gebruik wordt gemaakt van meerdere persoonlijke beschermingsmiddelen, moeten relevante instructies worden gevolgd.

A19. De checklist (zie onderdeel G) moet volledig en correct worden ingevuld door de verantwoordelijke persoon van het installerende bedrijf met behulp van een watervaste pen.

A20. Bij een gewicht van 100 kilo en een val situatie met factor 2 (worst-case scenario) is de vrije hoogte die noodzakelijk is, onder de voeten van de gebruiker, minimaal 2 meter.

A21. **Notitie**
Aangezien het systeem eventuele rek kan vertonen, kan de gebruiker onvoldoende beschermd zijn tegen het raken van de grond of obstakels wanneer hij/zij zichzelf minder dan 2 meter hoogte bevind.

A22. **Belangrijk!**
Voordat je het veilig klimsysteem gebruikt, zorg er voor dat wordt voldaan aan de vereiste 2 meter vrije ruimte onder de voeten.

A23. Het systeem is getest en goedgekeurd door “Stelle 0158:DEKRA EXAM GmbH, Dinnendahlstraße 9, 44809 Bochum.

B. Installatie

B.1 **Belangrijk!**
Voordat de installatie plaats mag vinden moet zeker gesteld worden dat het component waaraan het Söll Vi-Go systeem wordt bevestigd in staat is om krachten van het vallen te weerstaan(bewijs van sterkte). Een gekwalificeerde ingenieur/constructeur dient dit te bekrachtigen.

De maximale lengte van een lijn mag niet meer dan 200 meter bedragen.

De volgende karakteristieke belastingen vormen de basis voor het bewijs van sterkte: belastingen resulterend uit dynamische belasting door vallen, gebruikersbelasting en de individuele gewichten van de componenten van het systeem.

Voor bevestigen van het bovenste eind van de lijn, fungerend verticaal benedenwaarts:

Aantal gelijktijdige gebruikers	Kenmerkende verticale belasting Fc1 [kN]
2	9.0
3	10.0
4	11.0
5	12.0
6	13.0
7	14.0
8	15.0

Voor bevestigen van de tussenliggende beugels en het einde (beneden) van de lijn, afhankelijk van het aantal gebruikers, effectief in elke richting: Fc2 = 1.5 kN.

Figuur B1

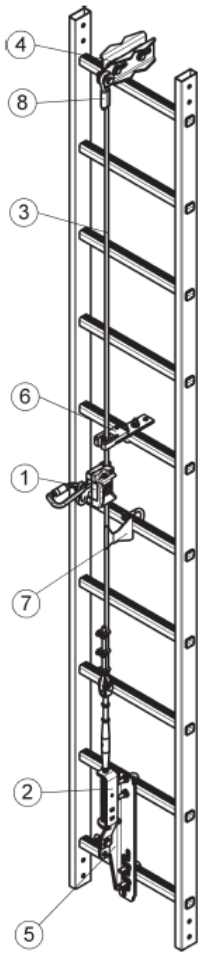

1. meelopende valbeveiliger
2. lijn spanner
3. staalkabel / lijn
4. beugel voor algemeen gebruik
5. beugel voor treden van ladder
6. afstandhouder (manueel)
7. afstandhouder (automatisch)
8. eindverbinding staalkabel.

B2. **Waarschuwing!**
De lijn en toebehoren moeten altijd bevestigd worden aan een toereikend gedimensioneerde substructuur.

B3. Het bovenste ankerpunt van de lijn moet zich altijd boven de gebruiker bevinden wil deze beveiligd zijn.

B4. **Waarschuwing!**
De lijn moet onder voldoende spanning staan. De afgelezen spanning op de indicator van de lijnspanner moet tussen de maximale en minimale indicatie staan.

B5. De maximale houderafstand bedraagt 10 m.
De tussenhouders dienen om deflecties van de kabel te beperken welke veroorzaakt kunnen worden door de totale lengte van het systeem en van de windsterkte. Er moet verhinderd worden dat de stalen kabel tegen de constructie slaat.
Voor grotere kabellengtes en in gebieden met hogere windsnelheden raden wij daarom kortere
afstanden aan.
- Systeemlengte tot 55 m met 4 m houderafstand
- Systeemlengte meer dan 55m met 3 m houderafstand
- Bij windsnelheden van meer dan 130 km/h 3 m houderafstand.

Dit zijn aanbevelingen. Wordt vastgesteld dat er in het toepassingsgebied geen sprake is van dusdanige deflectie van de kabel dat risico op beschadiging ontstaat, dan kan met de maximale houderafstand gemonteerd worden, zijnde 10 m.

B6. De volgde componenten moeten minimaal worden gebruikt bij het installeren van het Vi-Go systeem:

1. lijnspanner (2)
2. staalkabel (3)

B7 Installatie van het Vi-Go systeem:

1. Bevestig de staalkabel (3) aan het bovenste ankerpunt.
2. Instaleer de lijnspanner (2) aan het onderste bevestigingspunt.

Figuur B2.

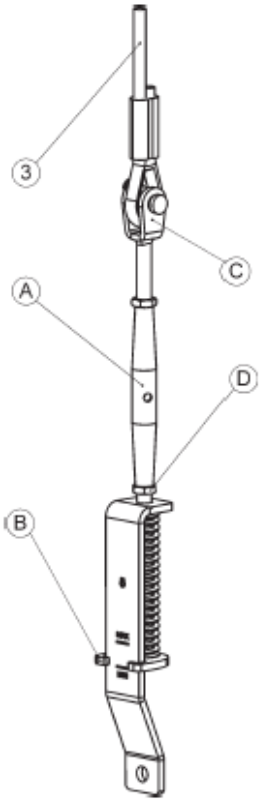

A: Kabelspanner
B: Spanningsindicator
C: Bevestigingspunt voor de lijn
D: Sluitmoeren

3. Plaats de lijn (3) in het bevestigingspunt (C) van de lijnspanner (2)
4. Draai de kabelspanner tegen de klok in totdat de spanningsindicator (b) een waarde heeft tussen de maximum en minimum markering. Bij 500 N staat de lijn op voldoende spanning.
5. Zeker de kabelspanner (A) door de twee (sluit)moeren aan te draaien (D)

B8. **Notitie**
De lijn van een systeem met verticale lijn, moet geïnstalleerd worden met een lijn welke van tevoren op de specifieke spanning gebracht, zodat het functioneren van de spoel gewaarborgd is. Voor ons systeem is de vastgestelde spanning 500 N (+/- 100 N).

B9. Bij de montage van het kabeleindstuk om vast te schroeven moet een zuurvrije dichtmassa, bijvoorbeeld Sikaflex 221, in de behuizing van het kabeleindstuk gevoerd worden.
Hiervoor het kabeleindstuk opschroeven en dichtmassa in de klemklauwbehuizing en in de tussenruimtes van de klemklauwen inbrengen. Het kabeleindstuk daarna samenschroeven. Deze stap herhalen tot dichtmassa uit de opening, waardoor de kabel gevoerd wordt, naar buiten komt. Daarna het kabeleindstuk aan de buitenkant reinigen.
De klemklauwen niet opnieuw gebruiken.

C. Gebruik

C1. **Belangrijk!**
Inspectie voor het beklimmen:

- Voor elk gebruik inspecteer de lijn, inspecteer de lijnspanning, de valbeveiliger, de tussenliggende verbindingen en de koppelingen voor bruikbaarheid.
- Het valbeveiligingssysteem mag niet gebruikt worden als er defecten zijn opgemerkt of in geval van twijfel over het juist functioneren. Voordat verder gebruik plaats mag vinden moet het systeem gecontroleerd worden door een competent persoon of de defecte onderdelen vervangen moeten worden.
- Voor gebruik doch ook tijdens gebruik van het veilig klimsysteem dient men altijd in ogenschouw te nemen hoe een reddingsactie effectief en veilig kan worden uitgevoerd.

C2. Iedere gebruiker dient zichzelf te zekeren met een individuele valbeveiliger.

C3. De valbeveiliger, indien naar behoren gebruikt, beschermt de gebruiker, in samenhang met een full-body harnas, tegen vallen tijdens het stijgen en dalen.

C4. Wanneer er gewerkt wordt in en de nabij de stijg- en daalroute, en gedurende werkzaamheden en activiteiten welke geen deel uitmaken van de reguliere stijg- en daalbewegingen, dient de persoon zich additioneel te zekeren met een veiligheidslijn welke voldoet aan de norm EN 354 of een lijn voor veiligheidsharnassen volgens de norm EN 354 (gezekerd middels een ankerpunt) Alleen geschikte ankerpunten mogen hiervoor gebruikt worden. In alle gevallen dient de lijn onder spanning gehouden te worden om een val te voorkomen.

C5. Belangrijk!
Een valbeveiliger mag volgens de EN 353/1 alleen gebruikt worden door personen die:

- Zijn getraind of op een andere manier bekwaam zijn.
- Onder direct toezicht staan van een getraind of bekwaam persoon.

C6. Verbindingen creëren
De meelopende valbeveiliger welke meegeleverd wordt met het Söll Vi-Go systeem is een valbeveiliger voor lijnen met een geïntegreerd dempend effect tijdens het vallen, welke gebruik toelaat zonder dat het veilig klimsysteem geopend dient te worden.
Het doordachte design maakt het mogelijk om de valbeveiliger te bevestigen met een hand aan een 8mm, 10mm en 3/8 staalkabel. De valbeveiliger heeft een mechanisme dat het beschermt tegen het onderste boven ophangen, dat voorkomt dat de valbeveiliger fout bevestigd kan worden aan de lijn.

C7. Verbinding: valbeveiliger - harnas

1. Duw de geribbelde poort van de koppeling omhoog
2. Draai de geribbelde poort van de koppeling een slag en druk deze naar binnen
3. Bevestig de koppeling aan het daarvoor bestemde aanslagpunt op het harnas
4. Laat de geribbelde poort van de koppeling los, deze sluit automatisch

Figuur C1.

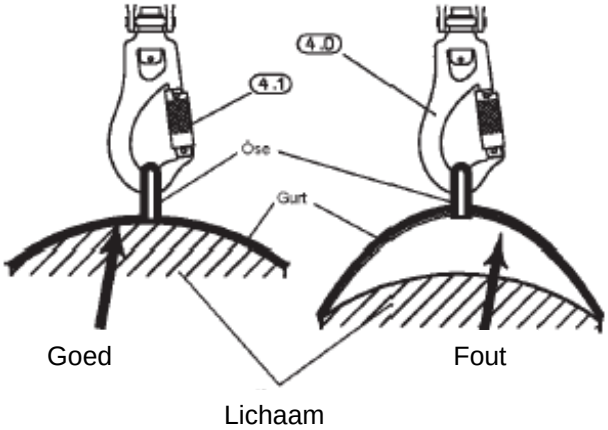

C8. Gevaar!
Een niet goed werkende koppeling (niet gesloten geribbelde poort) is gevaarlijk voor het menselijk leven.

C9. De sluitingen en banden op het bovenlichaam van het harnas moeten goed strak tegen het lichaam zitten (zie figuur C1).

Figuur C2.

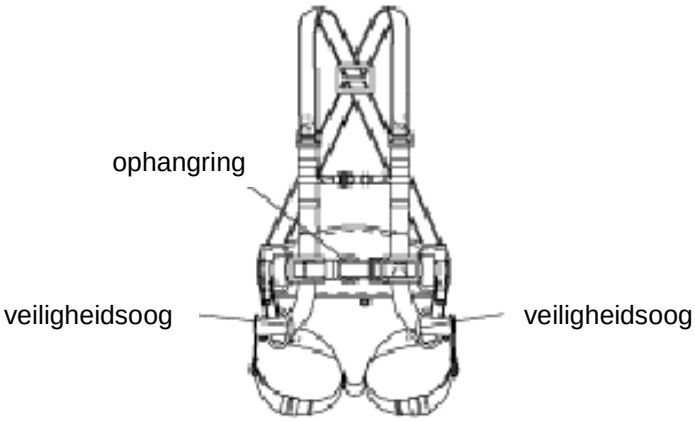

C10 Gevaar!
De koppeling van de valbeveiliger moet direct op het bevestigingspunt aan de voorzijde van het full-body harnas worden bevestigd. De lengte van deze tussenverbinding (afstand tussen de lijn/kabel en de binnenste ronding van het bevestigingspunt van het harnas) mag niet meer dan 200 mm zijn.

C11. Aanbrengen op de lijn van de valbeveiliger:

Figuur C3.

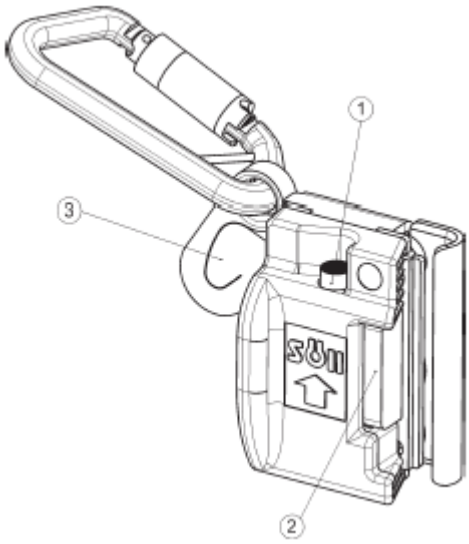

1. Knop vergrendeling
2. Geleider
3. Beweegbare grendel

1. Druk op de knop van de vergrendeling(1)
2. Knop vergrendeling ingeduwd houden (1) en schuif de geleider (2) naar binnen.
3. Plaats de valbeveiliger op de lijn door de lijn in de nu gecreëerde opening in de behuizing van de valbeveiliger te plaatsen waarbij de pijl op de behuizing naar boven wijst.
4. Laat de knop van de vergrendeling (1) en de geleider (2) nu beiden los.
5. De valbeveiliger van het Vi-Go systeem staat nu op het systeem geklemd.
6. Controleer of de valbeveiliger nu vrij in verticale richting kan bewegen op de lijn.
7. Controleer het functioneren van de rem- / vangfunctie door de beweegbare grendel te bewegen.

Figuur C4.

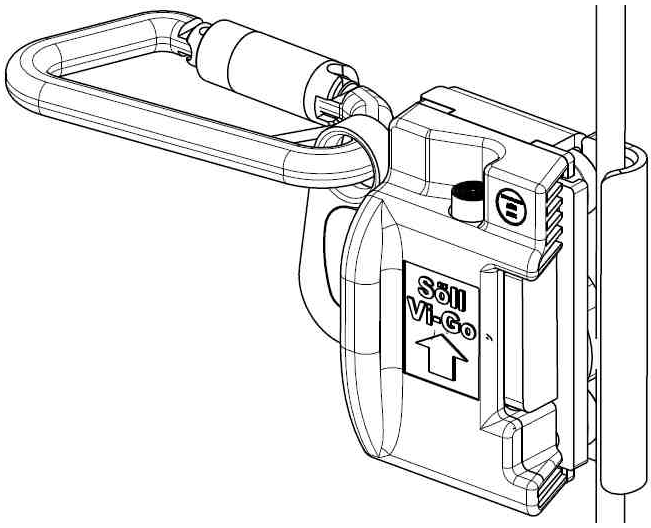

C12. **Gevaar!**
Men dient zich middels valbeveiliging eerst ergens anders aan te zekeren, alvorens men de valbeveiliger van de veiligheidslijn mag verwijderen.

Loskoppelen van de lijn:

1. Druk de knop van de vergrendeling in (1)
2. Knop vergrendeling ingeduwd houden (1) en schuif de geleider (2) naar binnen..
3. Verwijder nu de valbeveiliger van de lijn door deze middels de nu gecreëerde opening in de behuizing van de valbeveiliger van de lijn af te schuiven.
4. Laat de knop van de vergrendeling (1) en de geleider (2) nu beiden los.

D Aanslaginrichting verlengingspaal

D1. Verlengingspaal is als aanslagpunt voor valbescherming van twee personen volgens EN 795 gecertificeerd. Daarbij dient de haak van de aanslagplaat (Pos.1) als aanslagpunt. Zo kan bij het omstijgen van de verticale naar de horizontale positie de valveiligheid tot stand worden gebracht.

Figuur D1.

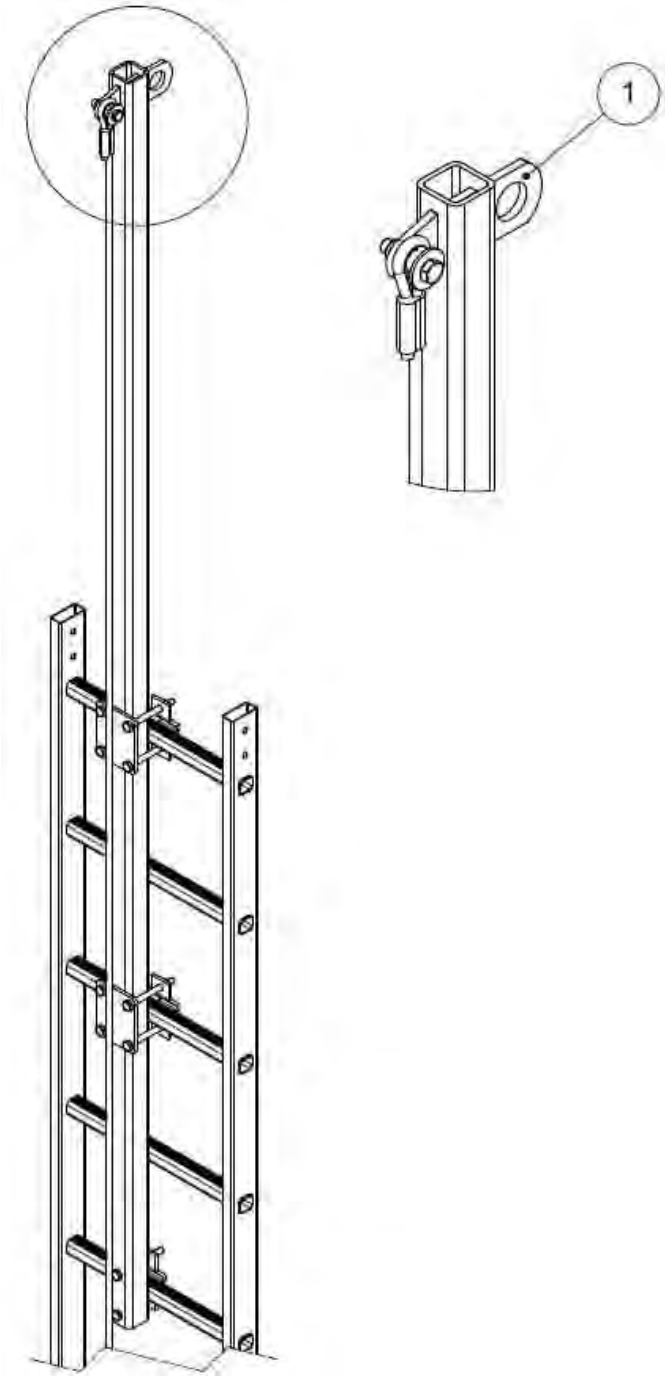

D2. De in de Vi-Go verlengingspaal ingevoerde karakteristieke kracht mag in geen geval groter zijn dan 22,0 kN.

D3. Bij werken in zones met valgevaar moet op een stabiele positie van de gebruiker gelet worden. Struikelplaatsen in de toegangs- en werkzone dienen vermeden te worden.

D4. Voor en bij elk gebruik dient een visuele controle op duidelijke gebreken en correcte werking te worden uitgevoerd.

D5. **Waarschuwing!**
De aanslaginrichting mag niet meer gebruik worden wanneer de aanslaghaak door een val belast werd.
In dit geval moet de aanslaginrichting door een deskundige gekeurd en wanneer nodig, vervangen worden.

D6. De aanslaginrichting Vi-Go verlengingspaal mag alleen in verbinding met de volgende veiligheidsaccessoires gebruikt worden:
- Bij werken met valgevaar, opvangsystemen volgens EN 363 en valdempers volgens EN 355
- Reddingsystemen volgens EN 1496, 1479 en 1498

D7. Het systeem van de persoonlijke beschermingsuitrusting tegen val (alleen met valdemper) of het reddingsysteem moet zodanig gekozen worden dat een botsing van de gebruiker op de grond of tegen andere hindernissen verhinderd wordt. Hiervoor moet de gebruikerinformatie van de fabrikant in kwestie gevolgd worden.

D8. Als valbescherming, de karabijnhaak (Pos.1) van de beveiligingskabel aan de haak van de aanslagplaat (Pos.2) aanbrengen en vergrendelen om onvrijwillig loskomen te verhinderen.

Figuur D2.

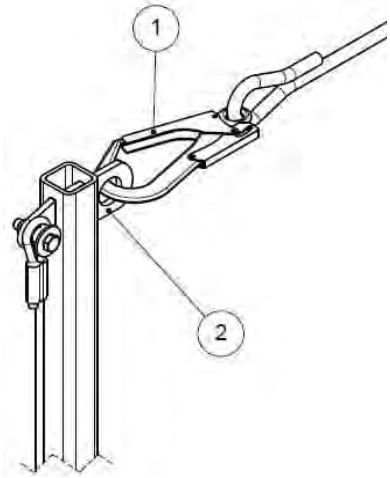

D9. Gevaar!
De karabijnhaak van de beveiligingskabel mag pas van de aanslaghaak worden losgemaakt wanneer de gebruiker door andere middelen tegen vallen beschermd is.

D10. Kenmerking van de aanslaginrichting:

- Fabrikant van de aanslaginrichting
- Typebenaming
- Symbool en typenummer van de bevoegde certificatie-instantie : DEKRA EXAM GmbH, CE 0158
- Europese norm en uitgave: EN 795: 1996
- Icoontje dat de gebruiker opmerkzaam maakt op het lezen van de gebruikershandleiding.
- Icoontje, dat arbeiders aanraadt om een valbeschermingsuitrusting te dragen.
- Maximum toegelaten last
- Maximum toegelaten aantal gebruikers
- De aanslaginrichting enkel met persoonlijke beschermingsuitrusting volgens EN 355 of 360 gebruiken

Figuur D3.

E Onderhoud

E1. Een valbeveiliger die een val heeft opgevangen mag niet meer gebruikt worden, totdat een bekwaam persoon toestemming heeft gegeven voor verder gebruik. Als er geen bekwaam persoon aanwezig is, dan moet de valbeveiliger retour naar de fabrikant of een door fabrikant geautoriseerde partij voor inspectie worden gezonden waarbij deze gebruikshistorie dan aan kenbaar moeten worden gemaakt.

E2. Afhankelijk van het gebruik en operationele condities, moet de valbeveiliger geïnspecteerd worden door een door fabrikant geautoriseerd persoon, op onbeschadigde componenten om zeker te stellen dat deze in perfecte en vereiste conditie verkeerd, doch dient dit minimaal een keer per jaar te gebeuren. Om veiligheidsredenen mag de valbeveiliger alleen door de fabrikant worden gerepareerd.

Een bekwaam persoon is:
Een persoon die door zijn scholing, kennis en ervaring op het gebied van persoonlijke beschermingsmiddelen tegen vallen van hoogte almede voldoende kennis heeft over van toepassing zijnde Europese, landelijke en locale veiligheidsvoorschriften, wet- en regelgeving en van toepassing zijnde normen (bv. EN-normen) en daarmee capabel is alsmede geautoriseerd is door Söll om te oordelen over de correcte status en gebruik van dit systeem / product tegen het vallen van hoogte.

E3. **Waarschuwing!**
Het gat tussen de geleider en de behuizing mag niet meer dan 6 mm bedragen. Als deze waarde wordt overschreden, dan moet de valbeveiliger teruggestuurd worden naar de fabrikant voor revisie.

Figuur E1.

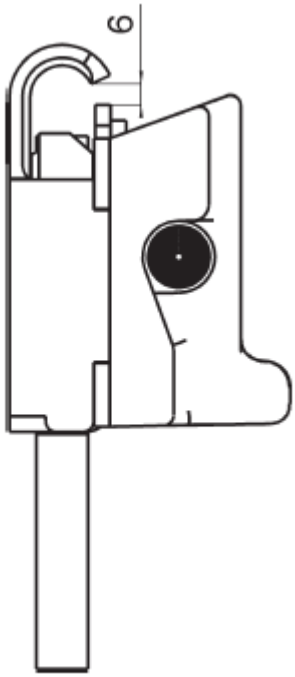

E4. Kenmerking van het opvangtoestel

Söll Vi-Go	-	Typebenaming van de opstapbeschermingsinrichting
EN 353-1:2002	-	Europese norm uitgave 2002
Use only with Ø 8mm, 10mm or 3/8" approved cable	-	Verwijzing naar de toegelaten kabels
V	-	Productcode
JJ	-	Bouwjaar
0001	-	Serienummer
CE0158	-	Toezichthoudende keuringsinstantie DEKRA EXAM
📖	-	Verwijzing naar het lezen van de gebruikshandleiding
Pijl	-	Looprichting naar boven

Figuur E2.

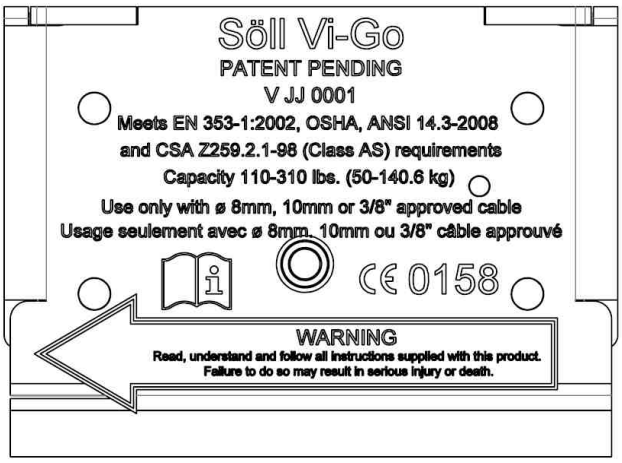

E5. Kenmerking van het systeem:

Söll Vi-Go	-	Typebenaming van de opstapbeschermingsinrichting
EN 353-1:2002	-	Europese norm uitgave 2002
CE0158	-	Toezichthoudende keuringsinstantie DEKRA EXAM
	-	Verwijzing naar het lezen van de gebruikshandleiding
Bouwjaar	-	Kenmerking door Söll

De monteur dient de volgende gegevens in te vullen:
- Max. aantal gebruikers
- Installatienummer

Figuur E3.

E6. De meelopende valbeveiliger die meegeleverd wordt met het Söll Vi-Go systeem moet met water gewassen worden en moet vervolgens gedroogd worden met een absorberende doek. Reinig het niet met een snelreiniger, verfverdunner of ontvetter welke trichloor ethaan bevat. Gebruik geen vet.

E7. De meelopende valbeveiliger die samen met de Söll Vi-Go systeem geleverd wordt moet gereinigd worden, moet zo droog en stof vrij mogelijk zijn en moet opgeslagen worden in een koele omgeving.

Verdere opmerkingen

F Reguliere inspecties en reparaties

Bouwjaar:	Type naam/standaard:
Aankoopdatum:	Serienummer:
Datum eerste gebruik:	

Datum	Reden van werkzaamheden aan het systeem (*)	Schade gedetecteerd, reparaties uitgevoerd en andere belangrijke details	Naam en handtekening van de expert	Datum volgende reguliere inspectie

(*) Ü voor reguliere inspecties en I voor reparaties

G Acceptatie checklist

Beide zijdes van de checklist moet ingevuld worden door de site manager van de installerende firma, door gebruik te maken van een pen met niet wisbare inkt.
De site manager van de installerende firma is verantwoordelijk voor de juistheid van de gegevens. Als een aandachtspunt is ingevuld met 'no', dan dient dit gemotiveerd te worden op pagina 18 onder het onderdeel "Verdere opmerkingen" op pagina 20.

Controle activiteiten

	yes	no
De valbeveiliger is gecontroleerd op goed functioneren.	☐	☐
De opening van de valbeveiliger is binnen de toegestane norm (fig E1.)	☐	☐
Het bovenste ankerpunt is altijd boven de persoon bevestigd	☐	☐
Alle schroeven aan het Vi-Go systeem zijn strak aangedraaid	☐	☐
Alle schroeven aan de ladder zijn goed bevestigd	☐	☐
Alleen anti-corrosie bout-verbindingen zijn gebruikt	☐	☐
Er staat voldoende voorspanning op de lijn	☐	☐
Identificatielabel is aanwezig	☐	☐
Een test op gebruik is uitgevoerd	☐	☐
Deze instructies zijn overhandigd aan de gebruiker/eigenaar	☐	☐
Alleen onderdelen van Sperian Fall Protection Deutschland GmbH & Co. KG valbeveiligingstechnologie zijn gebruikt	☐	☐

Sitenummer: _____

Eigenaar:	_____	Installerende organisatie:	_____
Straat:	_____	Straat:	_____
Plaat:	_____	Plaat:	_____
Telefoon No:	_____	Telefoon No:	_____
Fax:		Fax:	

Gebruiksaanwijzing overhandigd aan: _____

Naam Handtekening

Hoofdingenieur van het installerend bedrijf: _____

Naam Handtekening

Plaats: _____ Datum: _____

Volgende inspectie: _____ ☐ in 1 jaar

Defecten, onregelmatigheden en afwijkingen tijdens de acceptatie dienen hier ingevuld te worden.

Registratie defecten / tekortkomingen	Vastgesteld door	Handtekening	Datum

Sperian Fall Protection Deutschland
GmbH & Co. KG
Seligenweg 10
D-95028 Hof
+49 (0) 9281 83 02 0
+49 (0) 9281 36 26

SNL 70
March 2013
© 2013 Honeywell International Inc.